Lismarca

sistemas de sombreamento
mobiliário para hotelaria

Sistema VERANDA

ST-VER

|SISTEMAS DE SOMBREAMENTO

DESCRIÇÃO DO PRODUTO

O sistema ST-VER, é um estore sólido e elegante desenhado para coberturas grandes envidraçadas horizontais ou enclinadas. Quando montado no exterior este sistema permite uma grande protecção solar e uma redução do efeito estufa.
O Estore ST-VER, tem uma barra de tracção com molas que mantem a tela permanentemente esticada em qualquer posição, e por isso se torna ideal não só para sistema horizontais/enclinados, mas também quando se torna necessário que o mesmo funcione de baixo para cima.
Os sistemas poderão ser instalados lado a lado de forma a cobrir a totalidade da fachada. O módulo duplo funciona apenas com um motor.

Sistema ST –VER (Modelos VER507-VER507D): CE

Sistema motorizado particularmente para instalações no exterior , desenhado especificamente para os casos em que se pretende que a tela se mantenha permanentemente esticada, em qualquer posição. A tela mantém-se esticada devido a acção de uma grande mola que funciona no interior da barra inferior, ligada através de cabos aos terminais montados nas extremidades do tubo.Também se encontra disponível uma versão com Módulo Duplo (VER507D), que funciona com apenas um motor.

Motor Tubolar: ø47mm 230V/50Hz, completo com fim de curso,cabos principais, corte em caso de sobreaquecimento e protecção contra água no nivel IP44.Acessórios opcionais: controlo remoto com/sem receptor incorporado, placa electrónica para diversos niveis de controlo central, anemómetro com controlo vento /sol.

A estrutura do estore é feita de perfis de aluminio extrudido de alta resistência, e é composta por:

TUBO: em aço galvanizado com 1,25mm(ø78mm), com uma ranhura especial na qual a banda colada na tela é inserida no tubo.

CAIXA: com tampa amovível , mod.CV149 (143x161mm) e tampas laterais de alta resistência em aluminio fundido.

GUIAS LATERAIS: mod.GVS (65x65mm), com tampas laterais em aluminio fundido e suportes incorporados, de forma a encobrir os cabos no interior das guias laterais.

BARRA DE TRACÇÃO: mod.FV92 com tampa amovível (80x55mm) e sistema de mola no interior. A barra funciona através de deslizadores esféricos laterais.

TELA: As telas recomendadas para este sistema são: SOLTIS 86,SOLTIS 92,SOLTIS B92 E ESTORYL.

O sistema ST-VER tem uma vasta variedade de suportes, que permitem a sua fixação em qualquer tipo de superficie.

Para obter uma excelente protecção solar e uma redução máxima do efeito estufa, deve posicionar o estore exterior a +/- 40cm do painel da janela.
Recomenda-se a utilização de uma unidade de controlo central com sensor de vento/sol, para estores de exterior.

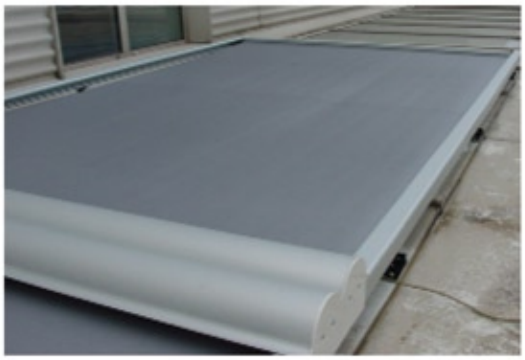

Tela constantemente esticada, mesmo quando instalada horizontalmente. Pode cobrir até 18m2 de superficie máxima para cada módulo.

SISTEMA ST-VER

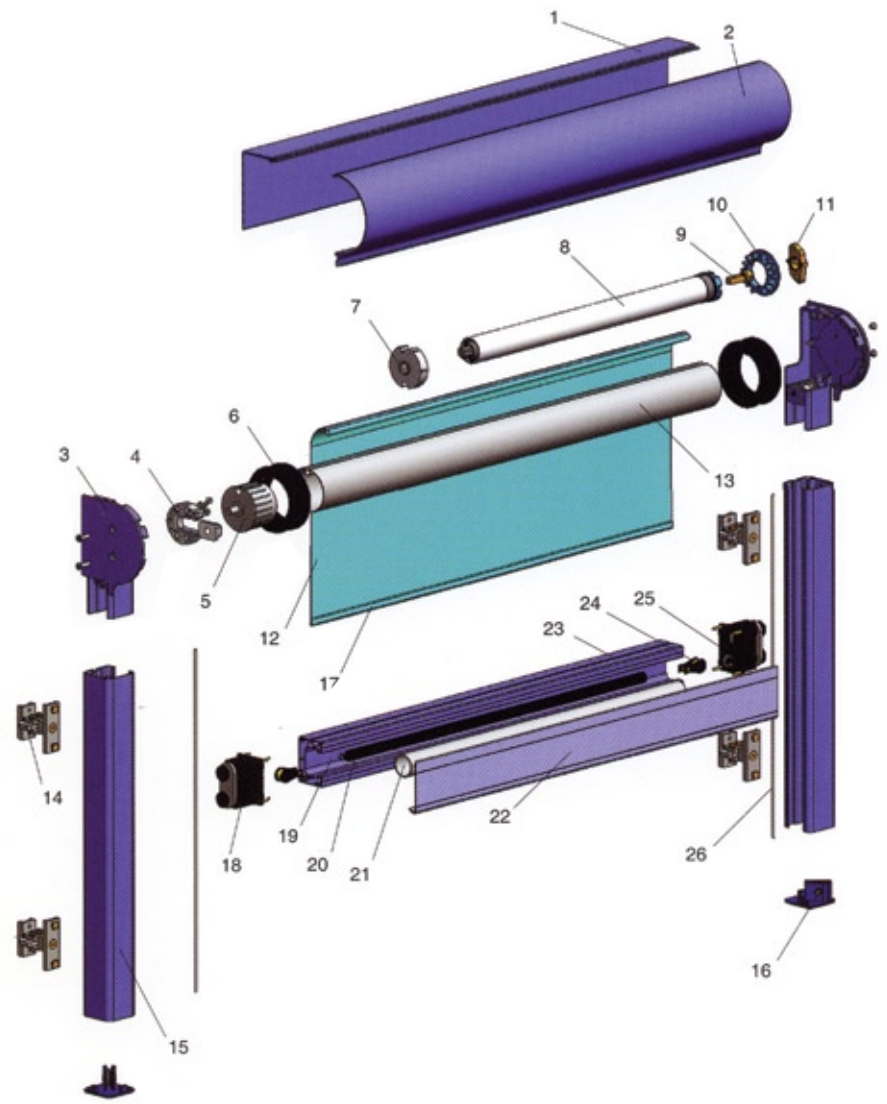

1. Parte fixa da Caixa CV140
2. Tampa da Caixa CV140
3. Tampas laterais da Caixa CV140
4. Suporte plástico
5. Terminal do tubo
6. Cabo do “Pulley” ø78
7. Suporte do motor ø78
8. Motor tubolar 30 Nm
9. Peça quadrada para o motor
10. Adaptador do motor ø78
11. Suporte do motor
12. Tela
13. Tubo em aço ø78
14. Suportes de montagem Tipo A
15. Guia lateral GVS
16. Guia lateral CAP GVS
17. Vareta rigida ø7mm
18. Deslizador para FV92
19. Terminal do cabo
20. Mola
21. Tubo de PVC para ø40 mola
22. Tampa da Barra de Tracção FV92
23. Barra de Tracção FV92
24. Bloqueio do cabo
25. Gancho em “S”
26. Cabo ø2,5mm

INFORMAÇÃO TÉCNICA

MODELO	VER507	VER507D
FUNCIONAMENTO	MOTOR	
VALOR MÉDIO	30 Nm	35-40 Nm
VELOCIDADE	11 cm/s max	
PESO MAX.	75 kg	90 kg
VOLTAGEM	230 V / 50 Hz	
ENERGIA ABSORVIDA	1.1 A	
MARCA *CE*	CEI 60335-2-97 UNI EN 13561	
MANUAIS DO UTILIZADOR E DE MANUTENÇÃO	MT-003	
MANUAIS DE INSTALAÇÃO	SP-010	
DIMENSÕES MAX. LxH (cm)	450 cm	

CARACTERÍSTICAS TÉCNICAS

Max. pressão do vento = 132 N/m²
Escala Beaufort 6
Resistência ao vento: Classe 3

Certificado: AK 60015107
Modelos: MCGL2506 DALLAS

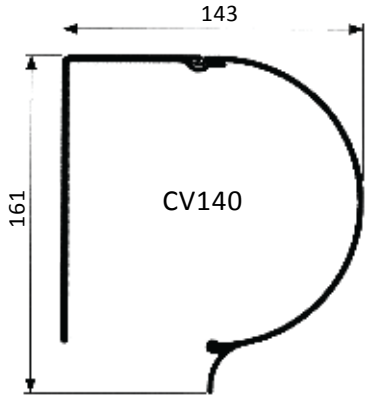

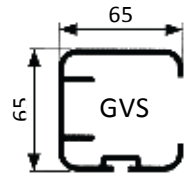

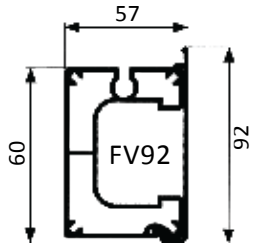

ESTRUTURA EM ALUMINIO

Estrutura em aluminio extrudido Alloy(Al 6060 T5). Cores standard disponiveis: branco(RAL 9010),castanho (RAL 8017)& cinza anodizado. Poderão também ser solicitadas outras cores RAL.

Nº SUPORTES		
COMPRIMENTO MÁX.	1 MODULO	2 MODULOS
até 1750	4	6
1751 - 2750	6	10
2751 - 4000	8	12
4001 - 5000	10	16

SUPORTES DE FIXAÇÂO

A
Suporte com nivelador (standard)

B
Suporte embebido

C
Suporte lateral com ângulo (60x60x100)

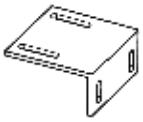

D
Suporte lateral com ângulo (50x100x100)

E
Suporte para afastamento (50-200 a pedido)

DIMENSÕES

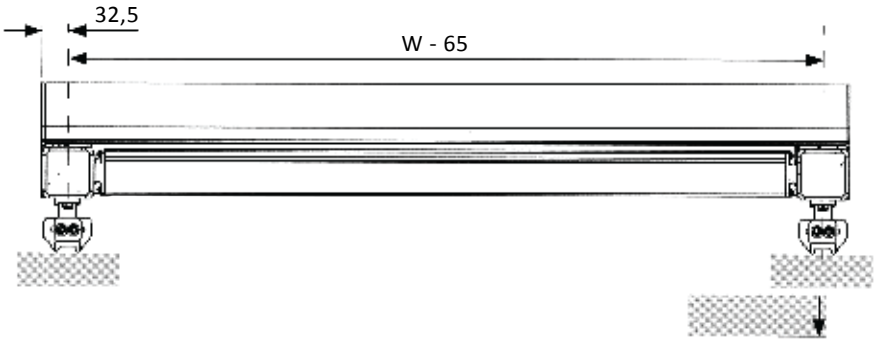

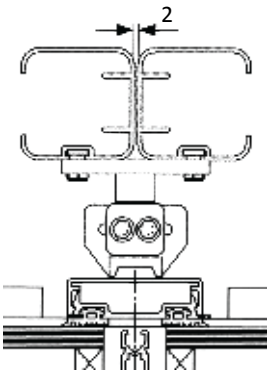

Fixação sistema VER507D

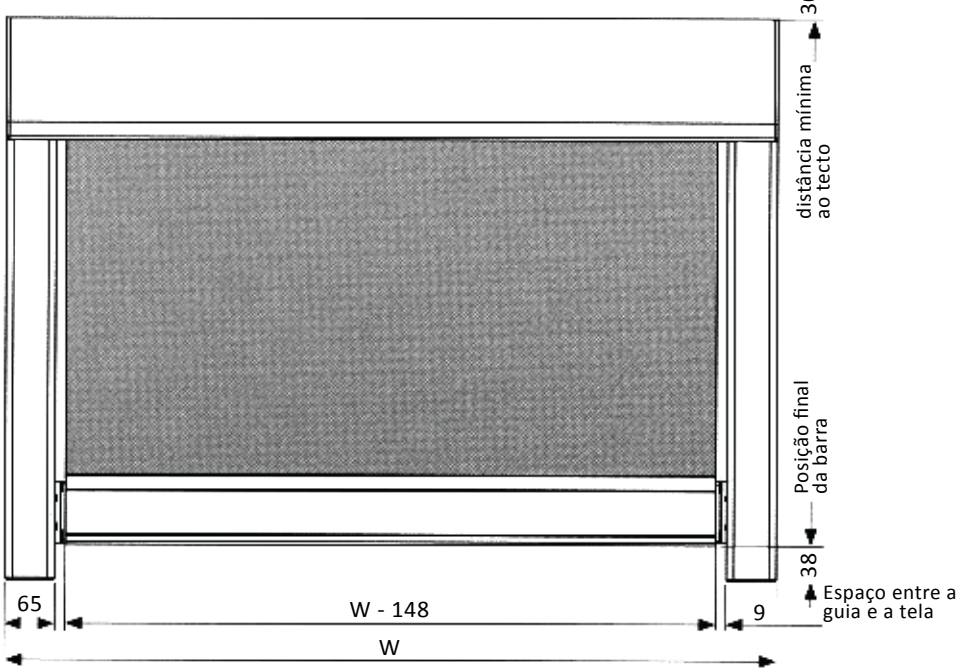

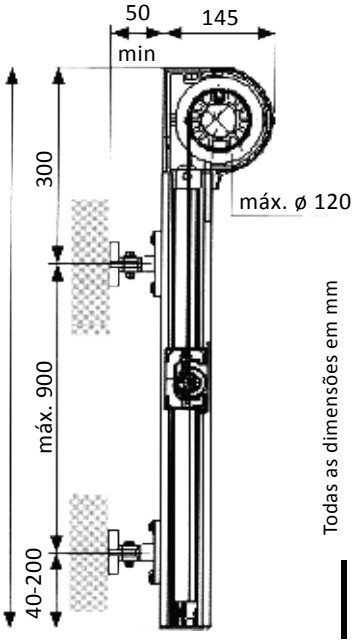

Todas as dimensões em mm

Rua Mestre Sidónio 9A, 9020 - 365 Funchal, Madeira, PORTUGAL (junto ao hiper Continente / Viveiros)
Telefone: 291 741 884 | Telemóvel: 96 50 10 699 | E-mail: info@lismarca.pt

WWW.LISMARCA.PT

|SISTEMAS DE SOMBREAMENTO