SOFTBOX

Lismarca

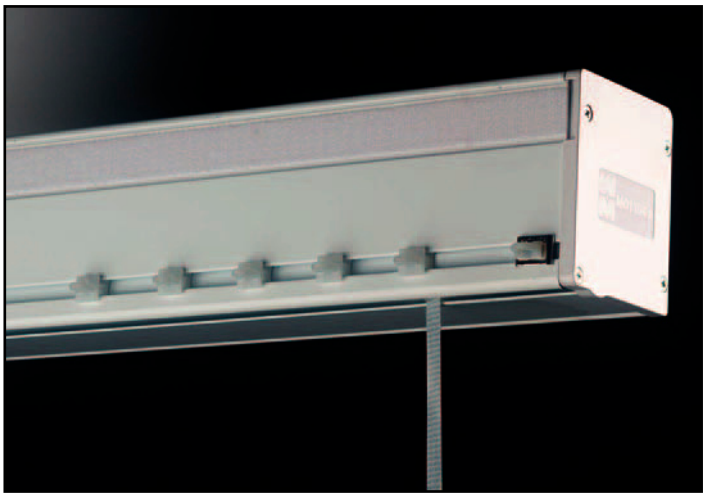

PORTATA TENDE - CURTAIN WEIGHT - PESO CORTINAS

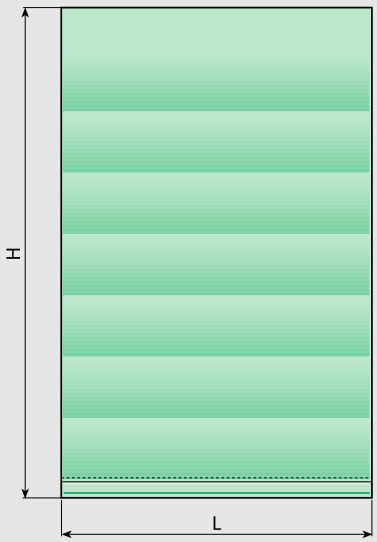

467/1 L max 695 cm
H max 550 cm

467/2 L max 695 cm
H max 550 cm

467/3 L max 695
(120 cm min.)
H 550 cm

Portata max ogni rocchetto 20 Kg cad.
Winding spool capacity 20 Kg (max)
Peso cada recogedor 20 Kg max

UTILIZZI - USE - USO

SISTEMA PER TENDE A PACCHETTO A LAVAGGIO RAPIDO DI GRANDI DIMENSIONI, INDICATO PER AMBIENTI DOMESTICI O PROFESSIONALI

- Softbox 467/1 azionamento a catenella
- Softbox 467/2 azionamento ad arganello
- Softbox 467/3 azionamento a motore
- Indicato per tendaggi con L max 695 cm ed H max 550 cm di peso non superiore a 20 kg.
- Il sistema è dotato di cassonetto ispezionabile in alluminio con testate in materiale termoplastico
- Il sollevamento avviene tramite rocchetti avvolginastro dotati di sgancio per il lavaggio rapido della tenda.
- Il fissaggio della tenda può avvenire sia mediante Velcro che con scorrevoli
- Installazione preferibilmente a soffitto con chiavetta girevole a scomparsa o a parete tramite mensole a sbalzo
- Velocità di salita/discesa 3,5 cm/s (Softbox 467/3)

SYSTEM FOR LARGE ROMAN BLINDS, IDEAL FOR HOME OR OFFICE APPLICATIONS

- Softbox 467/1 chain-pull action
- Softbox 467/2 winch action
- Softbox 467/3 motor driven
- Suitable for blinds max L 695 cm and max H 550 cm weighing no more than 20 kg.
- The system is equipped with an aluminium inspection box with ends in moulded plastic.
- Winding takes place by means of tape winders equipped with release mechanism for quick blind cleaning.
- The blind can be fixed by either velcro or by slides
- Preferably ceiling mounted with retractable turning handle or wall mounted by means of extending brackets.
- Raising/lowering speed 3.5 cm/s (Softbox 467/3)

SISTEMA PARA ESTORES PLEGABLES DE REMOCIÓN RÁPIDA DE GRANDES DIMENSIONES, ADECUADO PARA AMBIENTES DOMÉSTICOS Y PROFESIONALES

- Softbox 467/1 accionamiento de cadenilla
- Softbox 467/2 accionamiento de árgano
- Softbox 467/3 accionamiento motorizado
- Adecuado para cortinas con anchura máx. 695 cm, altura máx. 550 cm y peso no superior a 20 kg.
- El sistema está provisto de cajón inspeccionable en aluminio con cabezales de material termoplástico.
- La elevación se efectúa mediante carretes de enrollamiento cinta provistos de desenganche para la remoción rápida de la cortina.
- La fijación de la cortina puede efectuarse mediante velcro o correderas
- Instalación preferiblemente en techo con chaveta giratoria retráctil o en pared mediante ménsulas alargables.
- Velocidad de subida/bajada 3,5 cm/s (Softbox 467/3)

CARATTERISTICHE - DESCRIPTION CARACTERÍSTICAS

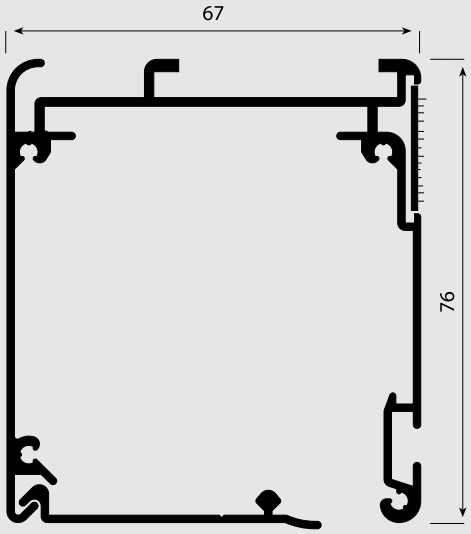

- Cassonetto in lega d'alluminio estrusa 6060 T6 UNI 8278
- Larghezza 67 mm; Altezza 76 mm
- Motore 133W/220V con finecorsa elettro-meccanico incorporato
- Finitura superficiale: verniciatura poliestere bianco RAL 9016
- Rocchetti avvolginastro predisposti per lavaggio rapido della tenda
- Peso fondotenda in lega d'alluminio UNI 6060 da 4x40 mm

- Box in 6060 T6 UNI 8278 extruded aluminium alloy
- Width 67 mm; Height 76 mm
- Motor 133W/220V with built-in, electro-mechanical limit switch
- Surface finish: Ral 9016 painted white polyester
- Tape winders designed for quick blind cleaning
- Bottom rail weight in 4x40 mm UNI 6060 aluminium alloy

- Cajón en aleación de aluminio extrudido 6060 T6 UNI 8278
- Anchura 67 mm; Altura 76 mm
- Motor 133W/220V con final de carrera electromecánico incorporado
- Acabado superficial: pintado poliéster blanco RAL 9016.
- Carretes de enrollamiento cinta predispuestos para remoción rápida de la cortina
- Elemento inferior de la cortina en aleación de aluminio UNI 6060 de 4x40 mm

SOFTBOX 467

Lismarca

TIPI DI TENDA - STYLES OF CURTAINS - TIPOS DE CORTINAS

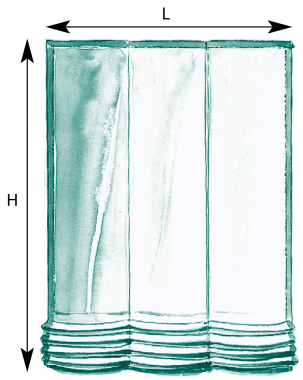

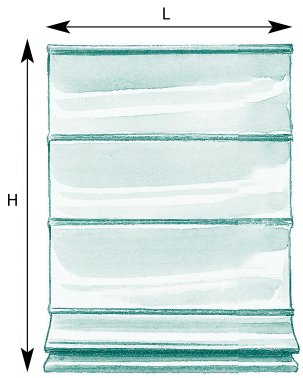

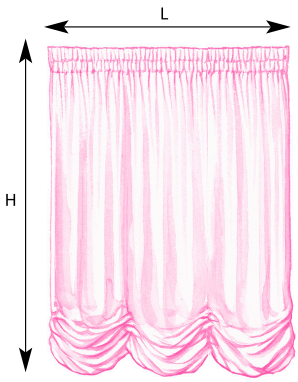

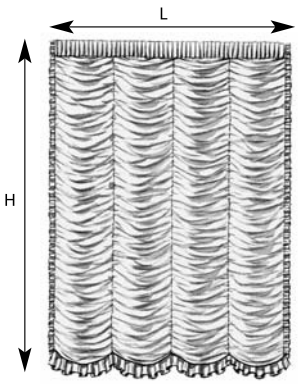

INGOMBRI - OVERALL DIMENSIONS - ESPESORES

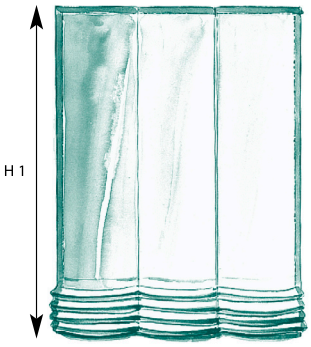

H 1 (cm)	H 2 (cm)
100	23
150	29
200	32
250	38
300	44
350	50
400	56
450	62
500	68

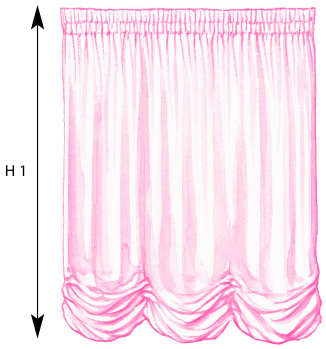

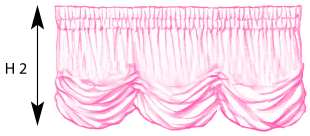

H 1 (cm)	H 2 (cm)
100	40
150	50
200	60
250	70
300	80
350	90
400	100
450	110
500	120

INST ALLAZIONE - INST ALLATION - INSTALACIÓN

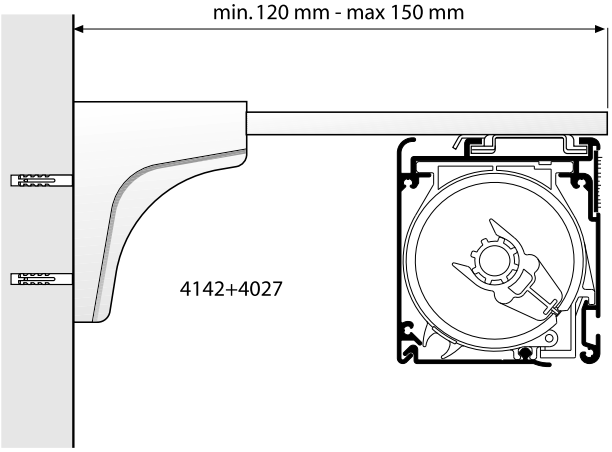

- A parete
- Wall mounting
- A pared

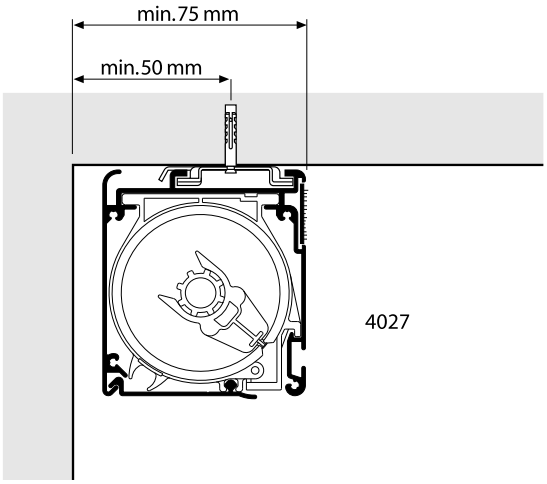

- A soffitto con 4027
- Ceiling mounting with 4027
- A techo con 4027

INSTALLAZIONE TENDA - CURTAIN INSTALLATION - INSTALACIÓN CORTINA

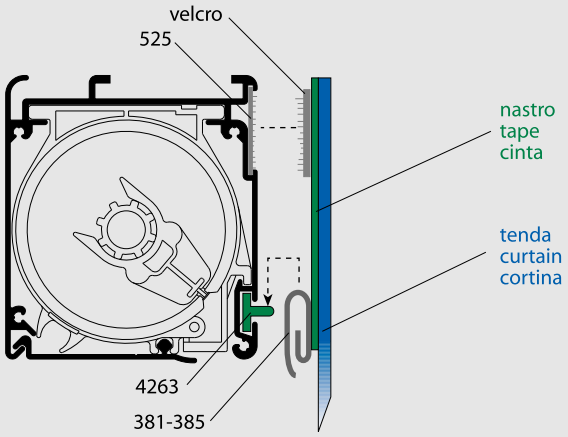

Per garantire la corretta sospensione di tende pesanti è consigliabile l'utilizzo dello scivolo art. 4263 inserito nello specifico canale del profilo art. 467 con l'apposito nastro autoarricciante

To guarantee that heavy blinds hang properly the use of the slide art. 4263 is recommended, fitted into the dedicated channel on the profile art. 467 with the special self-winding tape

A fin de garantizar la correcta suspensión de cortinas pesadas se aconseja utilizar la rampa art. 4263, introduciéndola en el respectivo canal del perfil art. 467 con la correspondiente cinta de autofruncido

LAVAGGIO - WASHING - LAVADO

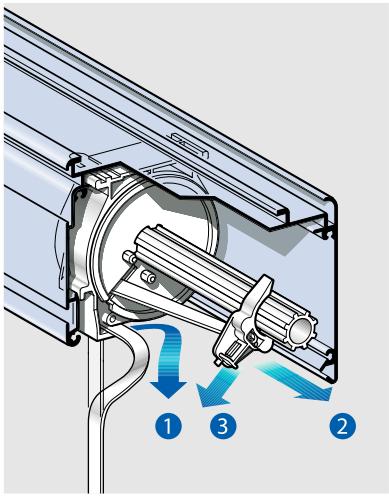

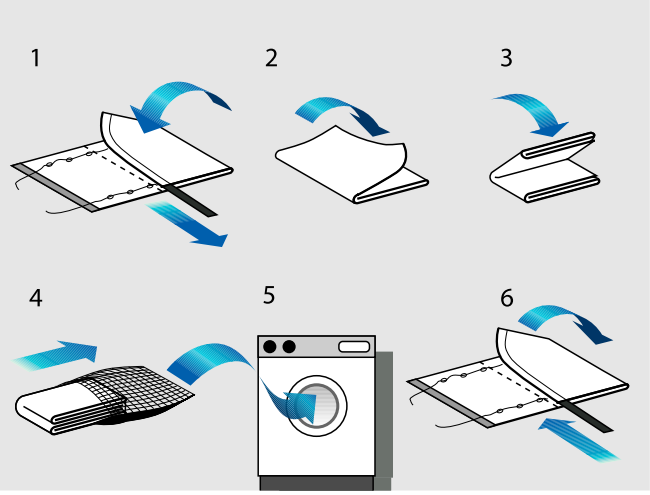

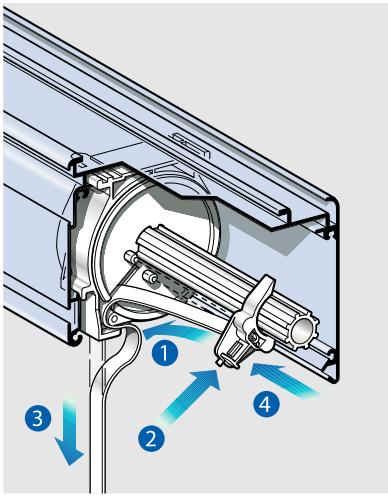

MANUTENZIONE - MAINTENANCE - MANTENIMIENTO

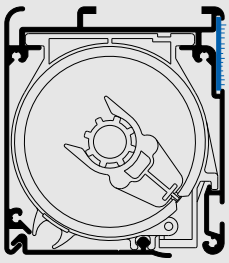

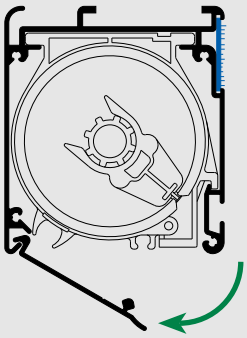

- È possibile effettuare la manutenzione dei componenti del sistema a profilo installato rimuovendo l'apposito inserto estetico inferiore del cassonetto
- Maintenance can be carried out on the system with the profile in place by removing the special lower esthetic cover on the box
- Es posible efectuar el mantenimiento de los componentes del sistema de perfil instalado retirando para ello el respectivo inserto estético inferior del cajón

AVVOLGIMENTO ROCCHETTO - CURTAINS RAISING CAPACIDAD DE RECOGIDA

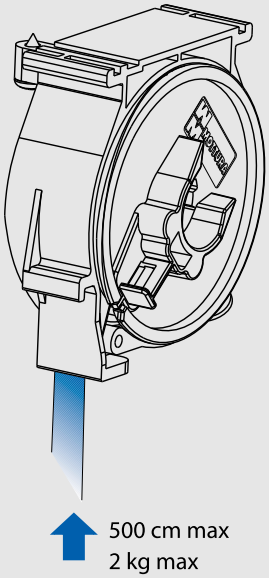

- Il rocchetto art. 4401 è specificatamente dimensionato per tende di grandi dimensioni
- The winder art. 4401 is specifically made for large blinds
- El tamaño del carrete art. 4401 es específico para cortinas de grandes dimensiones

SOFTBOX 467

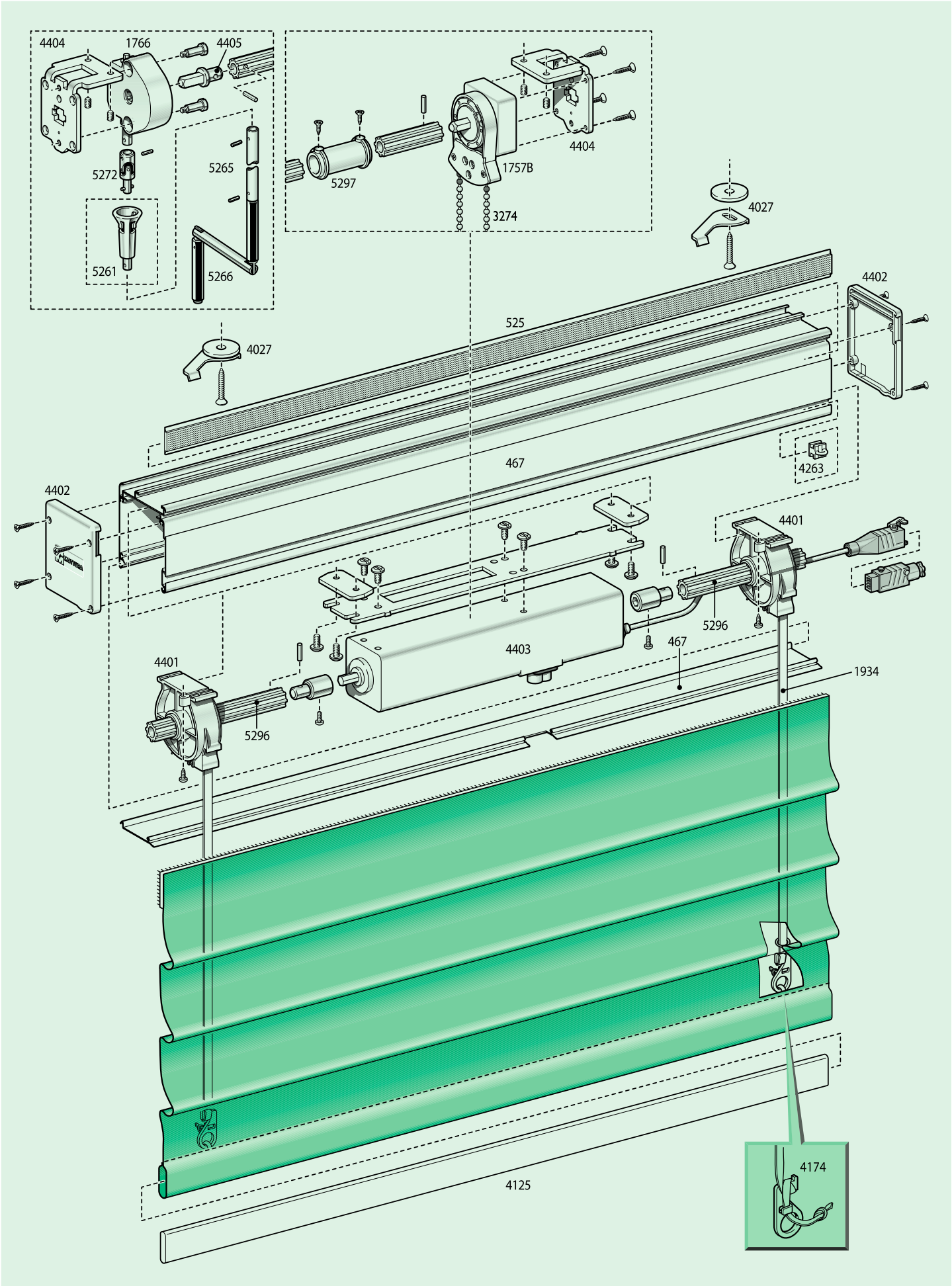
4404
1766
4405
5272
5265
5261
5266
5297
1757B
4404
3274
4027
4402
525
4027
467
4263
4402
4401
5296
467
4403
1934
4401
5296
4125
4174

Rua Mestre Sidónio 9A, 9020 - 365 Funchal, Madeira, PORTUGAL (junto ao hiper Continente / Viveiros)
Telefone: 291 741 884 | Telemóvel: 96 50 10 699 | E-mail: info@lismarca.pt

WWW.LISMARCA.PT